CCB CUP Saison 2024 / 2025

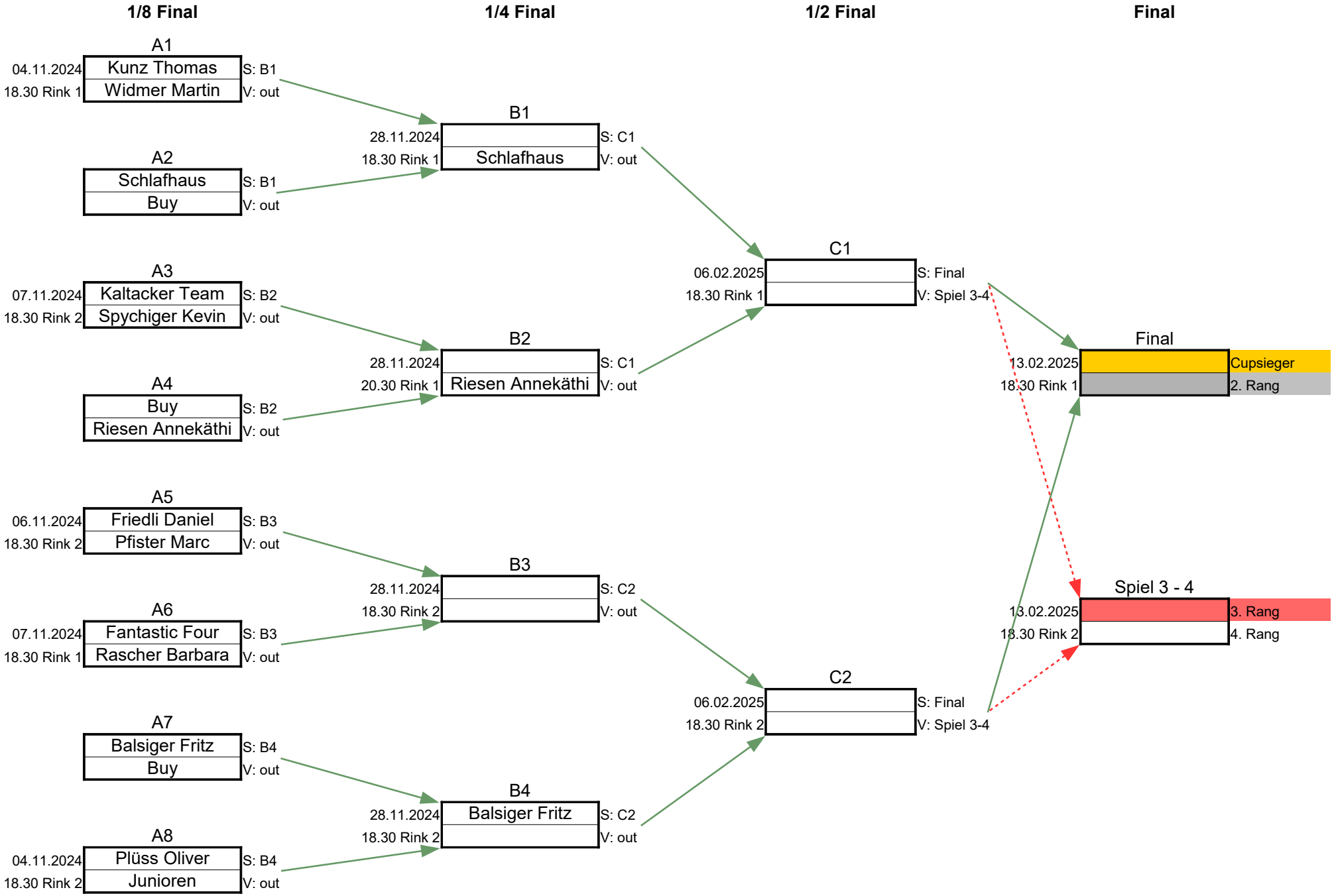

Aktualisiert: 30.09.2024